СБ

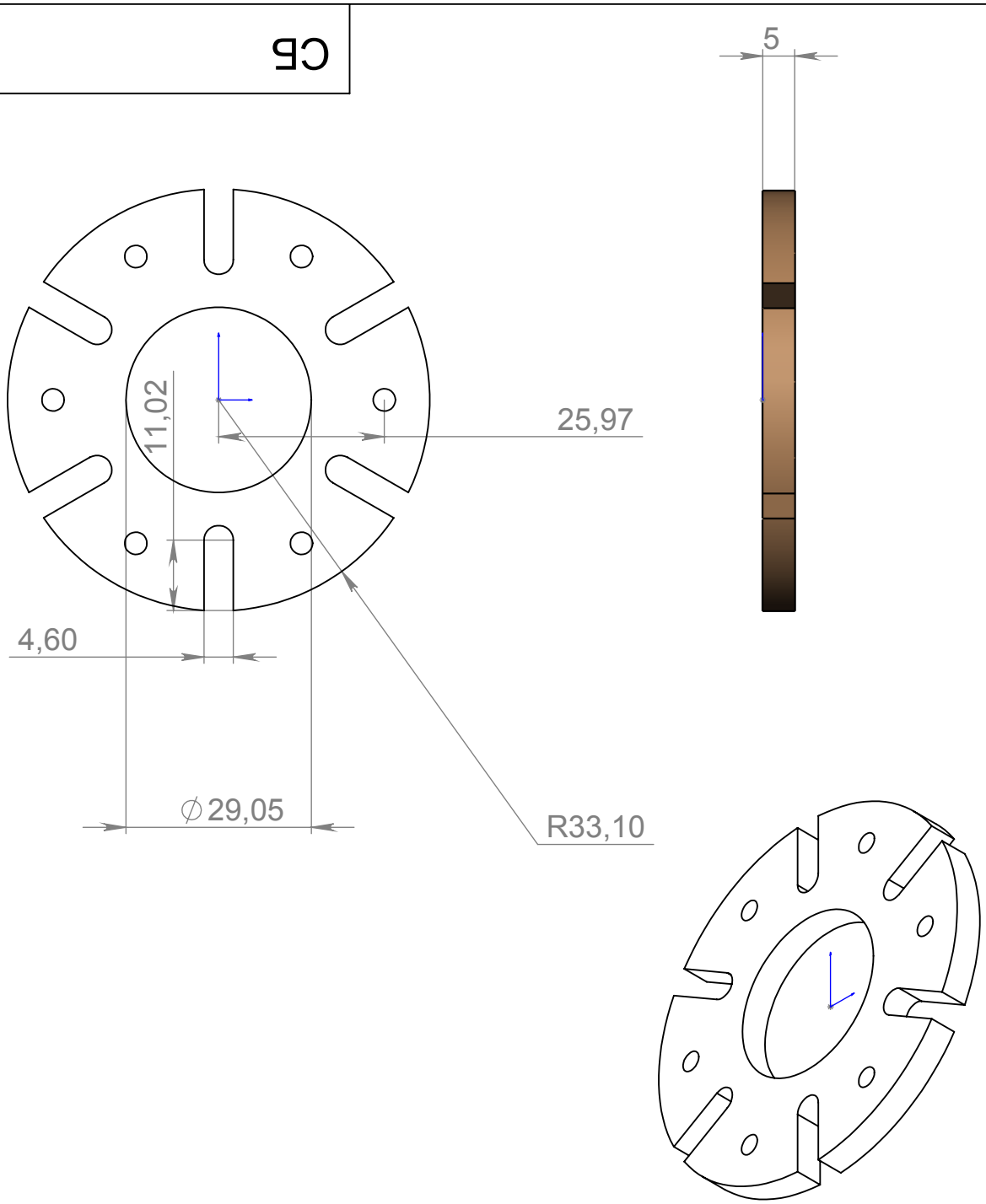


| | | | | | | | |
|---|---|---|---|---|---|---|---|
| | | | | | СБ | | |
| Изм. | Лист | № докум. | Подп. | Дата | | | |
| Разраб. | | | | | Сборочный чертеж | Лит. | Масса: 0.09 / Масштаб: 1:1 |
| Пров. | | | | | | Лист 1 | Листов 1 |
| Т. контр. | | | | | | | |
| Н. контр. | | | | | Материал <не указан> | SolidWorks RUSSIA | |
| Утв. | | | | | | | |

Перв. примен. | Справ. № | Подп. и дата | Инв. № дубл. | Взам. инв. № | Подп. и дата | Инв. № подл.

Копировал | Формат А4